FKAB
NAVAL ARCHITECTS · MARINE ENGINEERS

Issue	Description	Date / sign

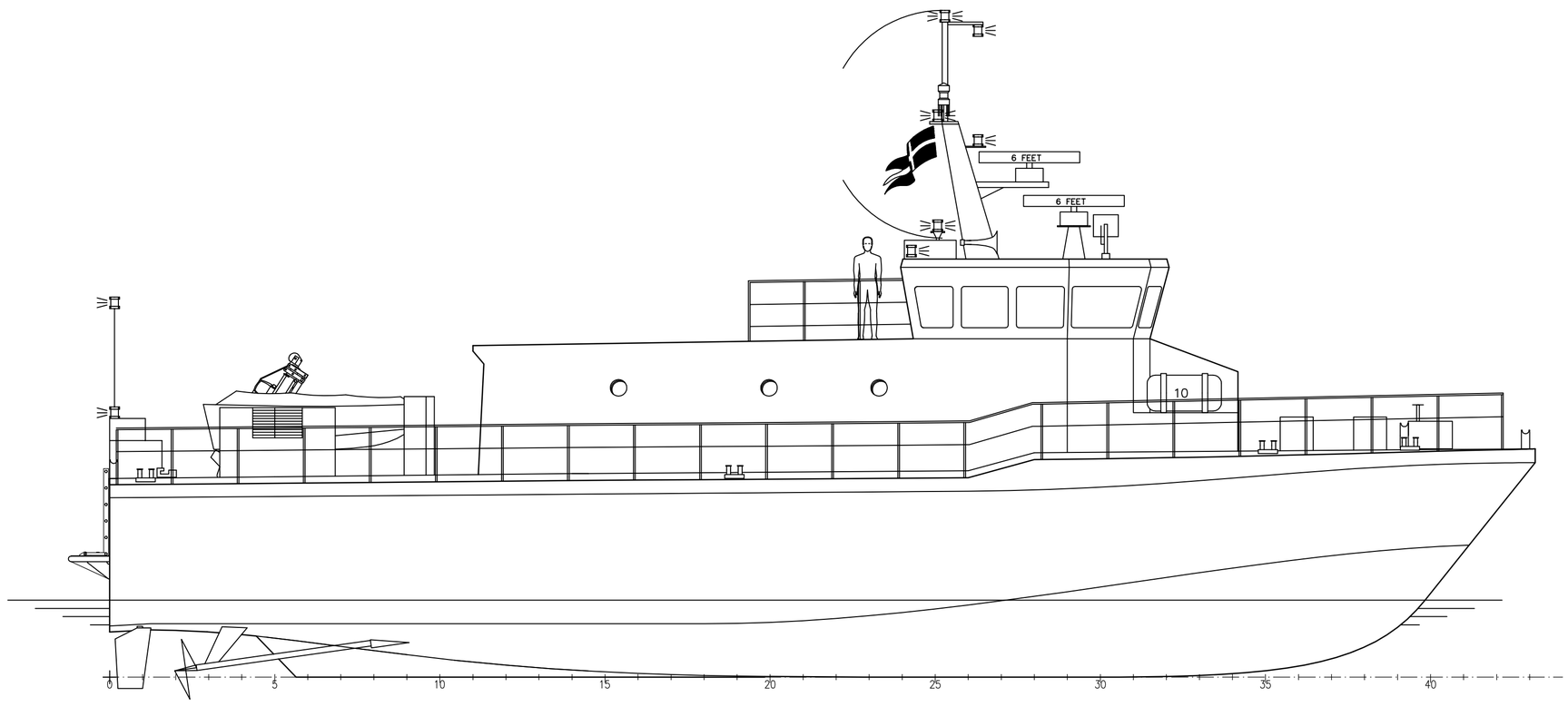

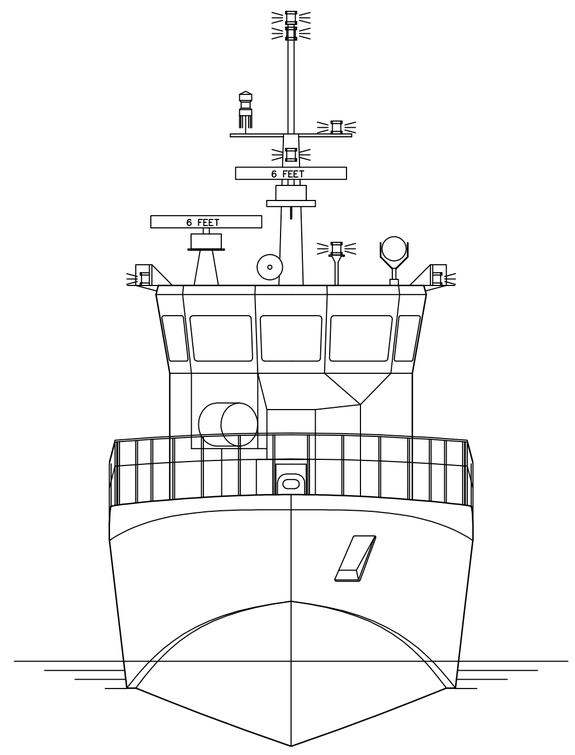

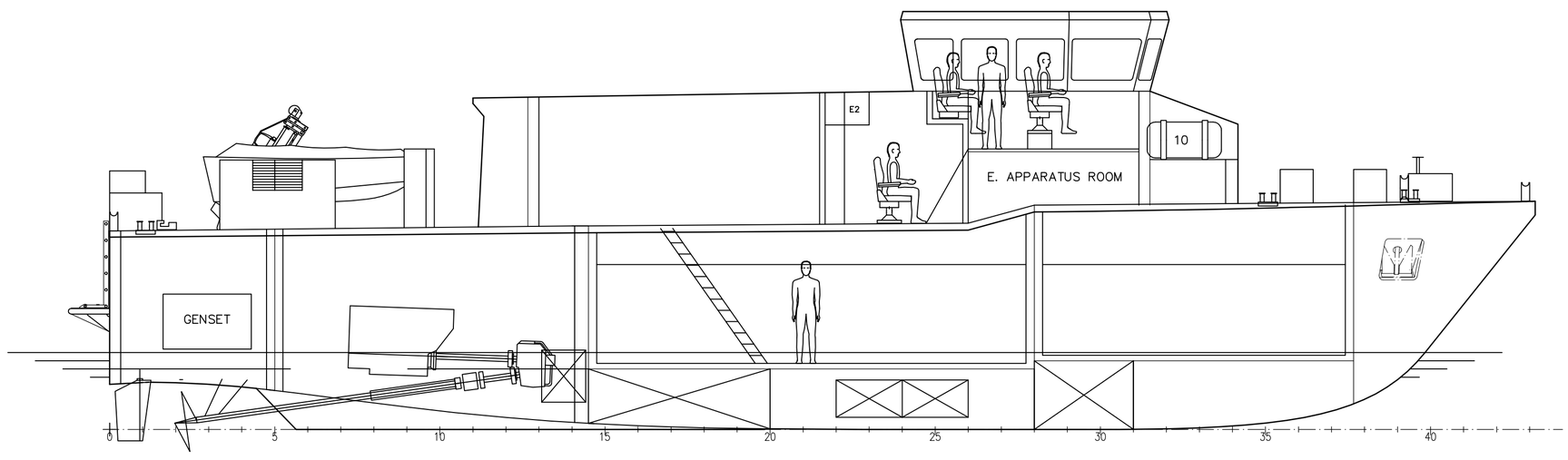

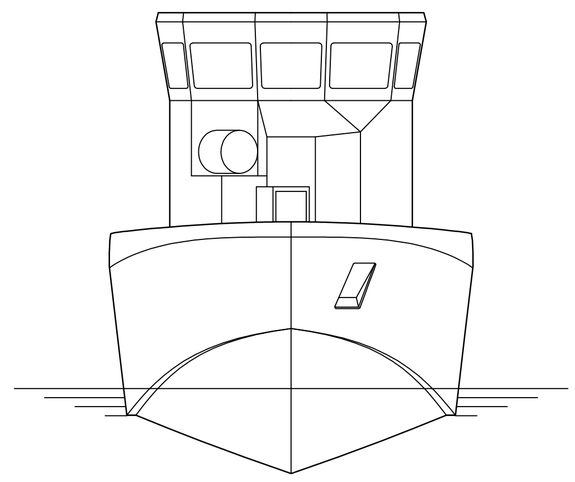

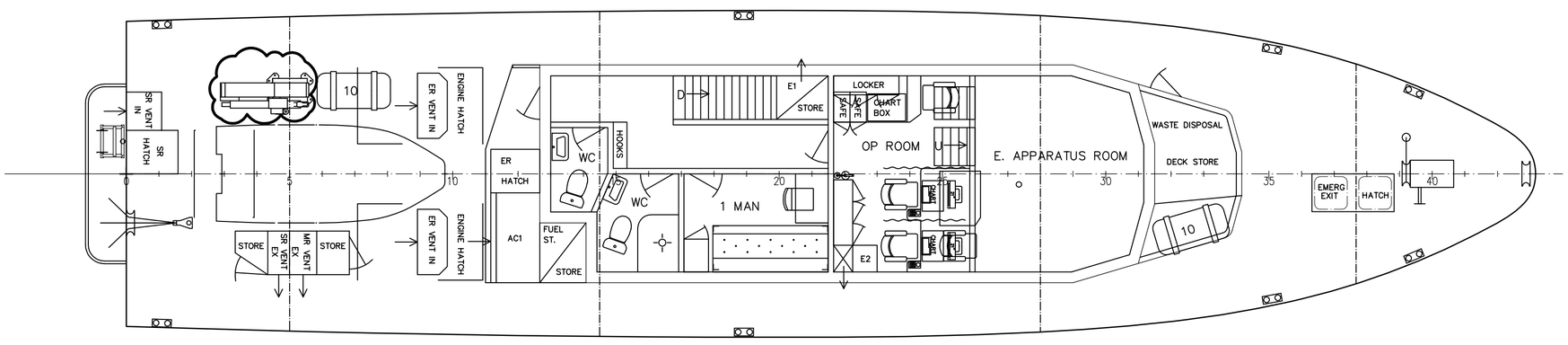

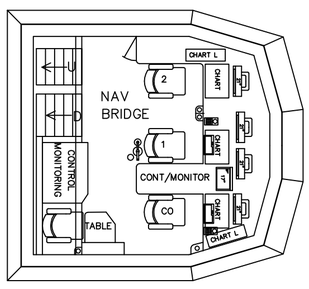

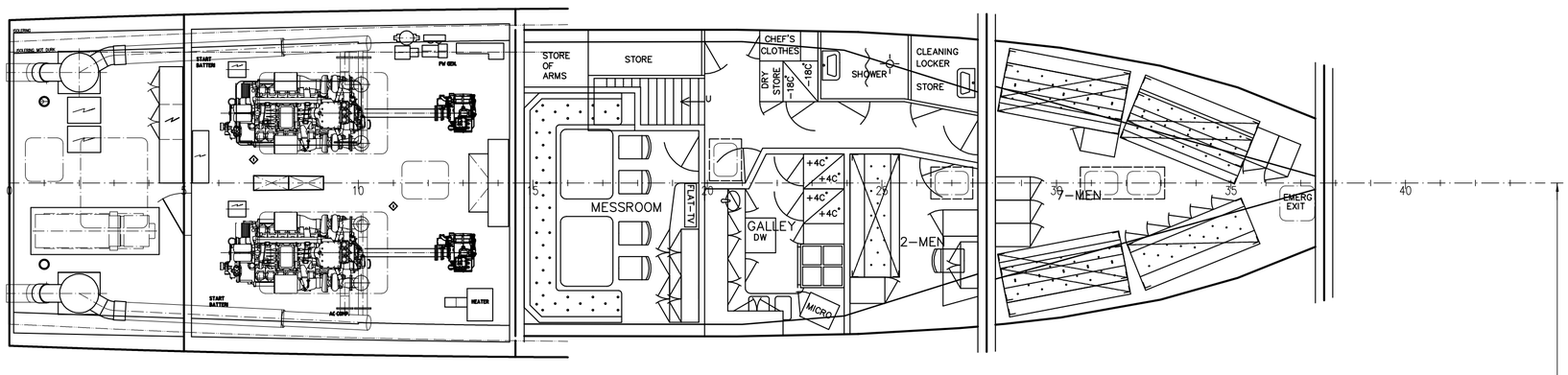

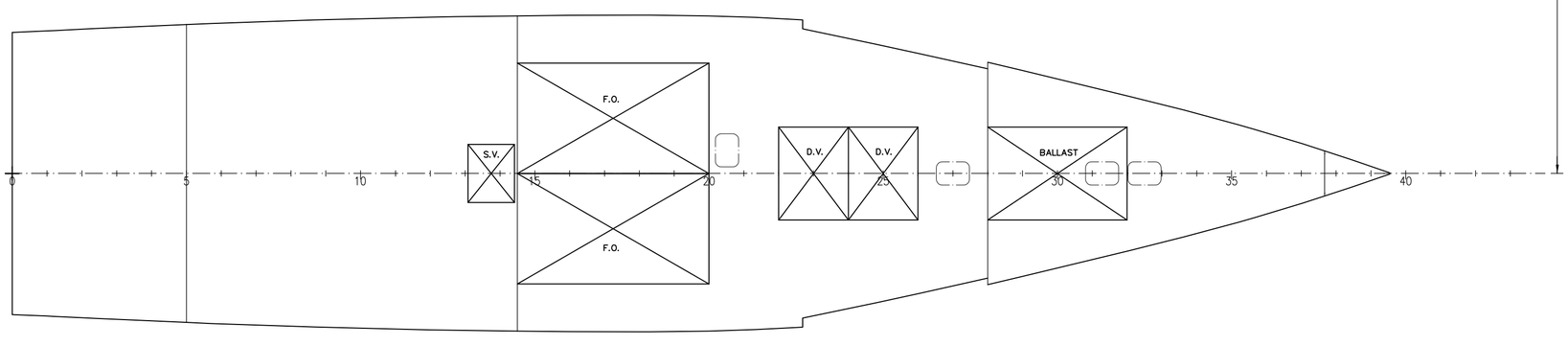

10000

HUVUDDIMENSIONER

LÄNGD öa.	25.90 m
LÄNGD pp.	23.90 m
BREDD mall	6.00 m
SIDOHÖJD mall	3.60 m
DJUPGÅENDE max.	1.425 m
DJUPGÅENDE ballast	1.330 m
DJUPGÅENDE min	1.124 m
FART max	25 knop
EFFEKT inst.	2x1007 kW
FART max	25 knop
DEPLACEMENT max (1.425)	83 ton
BLOCKCOEFFICIENT	0.434

KLASSBETECKNING

✠1A1 LC R1 Naval Support Patrol E0

IN PROGRESS

MIMI-NUMMER
M5738-000081

Constr:	Drawn: LIC	Copy:	Checked:	Stand:	Appr:	Scale: 1:50	Repl:	Repl. of:

SWEDESHIP
DJUPVIKS VARV

Title:
NYB 428 SKOLFARTYG
GENERALARRANGEMANG
ARBETSKOPIA

Regist. no:
Date: 2006-09-12
Dwg no: 428-0-001
Issue: —